PRESJEK A-A

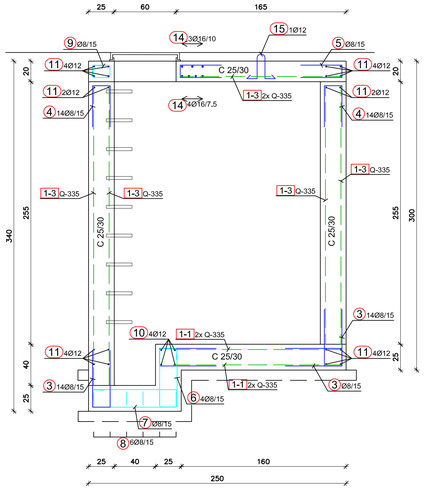

PRESJEK B-B

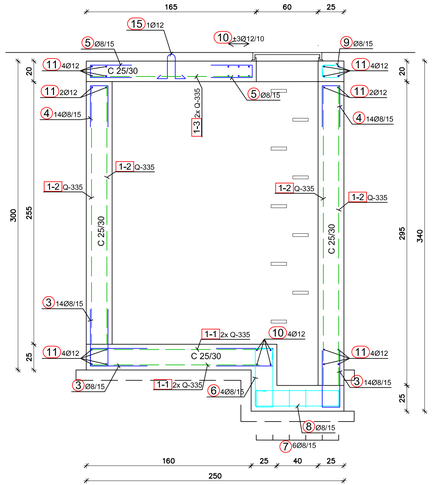

PRESJEK C-C

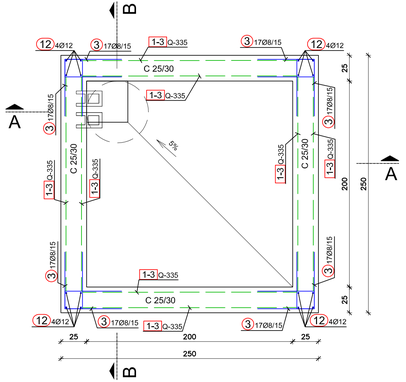

TEMELJNA PLOČA

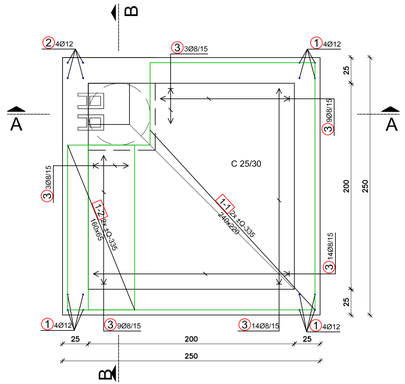

GORNJA PLOČA

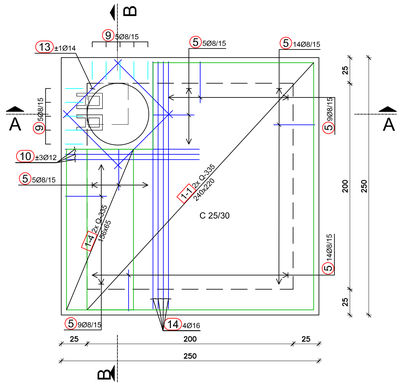

PLAN ARMATURE
TIPSKO OKNO 200x200

TIP 3 - do 3,0 m

C 25/30, B500A, a = 4 cm

Šipke - specifikacija

ozn	oblik i mjere [cm]	Ø [mm]	lk [m]	n [kom]	G [kg]
	armatura zasunskog okna TIP 4 (1 kom)				
1	15 / 50	12	0.75	12	9.00
2	15 / 100 / 55	12	1.15	4	4.60
3	17 / 55 / 55	8	1.27	244	309.88
4	17 / 40 / 40	8	0.97	56	54.32
5	17 / 40 / 40	8	0.92	56	51.52
6	17 / 57 / 57 / 17	8	1.66	8	13.28
7	17 / 82 / 82 / 17	8	2.16	6	12.96
8	17 / 82 / 82 / 17	8	2.12	6	12.72
9	17 / 82 / 82 / 17	8	0.76	10	7.60
10	130	12	1.30	14	18.20
11	240	12	2.40	40	96.00
12	250	12	2.50	16	40.00
13	80	14	0.80	8	6.40
14	240	16	2.40	7	16.80
15	24 / 20 / 20 / 10 / 10	12	0.82	2	1.64

Šipke - rekapitulacija

Ø [mm]	lk [m]	Jedinična težina [kg/m']	Težina [kg]
	B500 A		
8	462.28	0.40	182.6
12	169.44	0.89	150.5
14	6.40	1.21	7.7
16	16.80	1.58	26.5
Ukupno			367.4

Mreže - specifikacija

Pozicija		a [cm]	b [cm]	n	Jedinična težina [kg/m2]	Ukupna težina [kg]
	armatura zasunskog okna TIP 4 (1 kom)					
1-1	Q-335	220	240	8	5.5	172.67
1-2	Q-335	65	160	4	5.5	22.67
1-3	Q-335	220	250	8	5.5	238.60
1-4	Q-335	65	156	2	5.5	11.05
1-5	Q-335	60	80	4	5.5	10.46
Ukupno						456.66

Mreže - plan rezanja

armatura zasunskog okna TIP 4

Q-335 (220 cm x 600 cm)

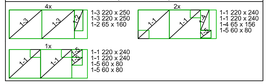

IZGRADNJA KOMUNALNIH VODNIH GRAĐEVINA ZA JAVNU VODOOPSKRBU NA DISTRIBUCIJSKOM PODRUČJU "GRUPNI VODOVOD KRIŽEVCI"

ZONA "GREBERANEC"

cjelina 9, vodoopskrbna mreža na području zone "Greberanec"

GLAVNI PROJEKT

3.Promjena	
2.Promjena	
1.Promjena	

NARUČITELJ: Komunalno poduzeće d.o.o., Drage Grdenića 7, 48 260 - Križevci

Komisionar: Hrvatske vode, Ul. grada Vukovara 220, 10 000 - Zagreb

Glavni projektant: D. Vacek, dipl.ing.građ.

NAZIV GRAĐEVINE: ZONA "GREBERANEC" vodoopskrbna mreža na području zone "Greberanec"

Projektant: D. Štrbenac, dipl.ing.građ.

SADRŽAJ NACRTA: TIPSKO OKNO 200x200x300 plan armature

Projektant suradnik: M. Novotny, dipl.ing.građ.; M. Dugošija

Odvodnja i tretman otpadnih voda + Vodoopskrba + Ceste

Broj projekta: 2630/9

Faza: GLAVNI PROJEKT

Datum: studeni 2012.

Mjerilo: 1:25

Broj priloga: 15.6

Dippold & Gerold HIDROPROJEKT 91 D.o.o. za projektiranje
HR-10257 BREZOVICA (ZAGREB), Desprimska 8
tel: 01/6515-511, fax:01/6515-510, e-mail: dgh91@dgh91.hr